DIN 1441

Шайба плоская усиленная под штифт или цилиндрический палец

Din 1441 – это крепежный элемент, все параметры которого задаются немецким стандартом. Метиз этот достаточно специфичный, что обусловлено его конструкцией. Материалы изготовления этих шайб – аустенитные нержавеющие стали от А1 до А5. Для специальных условий использования существуют варианты исполнения из высокопрочных сталей или же цветных сплавов. Характерная особенность устройства этих шайб – достаточно тонкая стенка, что позволяет использовать деталь в качестве установочного элемента в разных конструкциях.

Применение:

Сфера применения шайб дин 1441 – это большей частью, конечно же, машиностроение. Они обеспечивают увеличенную опорную поверхность для установки всякого рода штифтов и пальцев различных механизмов. Очень широкий ассортимент данного метиза вы гарантированно и всегда можете купить со склада интернет магазина нашей компании. Не лишним будет упомянуть также, что это обязательно будет по самым выгодным ценам!

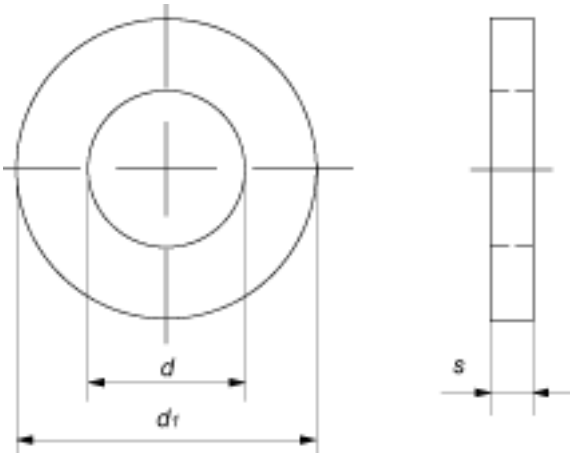

Параметры шайбы	M5	M6	M7	M8	M10	M12
Внешний диаметр, d1	10	12	14	16	20	25
Высота шайбы, s	0,8	1,6	1,6	2	2,5	3

Номинальный внутренний диаметр, d	5,5	7	8	9	11	13

Параметры шайбы	M28	M30	M32 (33)	M35 (36)	M40	M45
Внешний диаметр, d1	42	45	50	52	58	62
Высота шайбы, s	5	5	5	6	6	7
Номинальный внутренний диаметр, d	29	31	34	37	41	46