DIN 558

Болт с шестигранной головкой полная резьба

Описание

DIN 558 – строительный болты с метрической резьбой до головки класса прочности С. Различаются по классу прочности 3.6 4.6. В зависимости от требования крепеж может быть покрыт защитном покрытием.

Материалы изготовления:

- Горячий цинк – толстый слой цинкования защищает металл на срок до 50 лет
- Оцинкование – нанесение тонкого слоя гальваническим методом толщиной до 9 мкм.
- Без покрытия – применяется для последующего окрашивания готового изделия

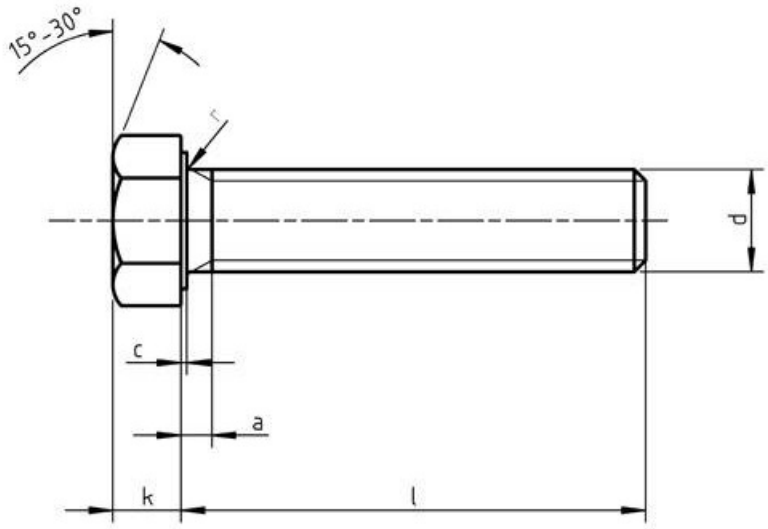

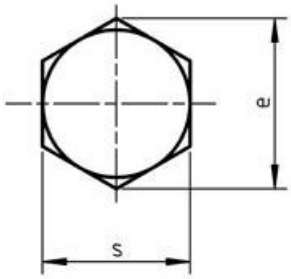

Размеры DIN 558:

Диаметр резьбы, D	Шаг резьбы, P	Высота головки, K	C макс.	Радиус, R	A макс.	Диаметр окружности,
M5	0,8	3,5	0,5	0,2	2,4	8,63
M6	1	4	0,5	0,25	3	10,89
M8	1,25	5,3	0,6	0,4	4	14,2
M10	1,5	6,4	0,6	0,4	4,5	18,72
M12	1,75	7,5	0,6	0,6	5,3	20,88

ОНИКС
Мы строим Россию!
Магазин профессионального крепежа и метизов
Тел.: +7 (812) 507-64-54 +7 (499) 490-66-99
e-mail: info@oniks-krep.ru сайт: oniks-krep.ru

M14	2	8,8	0,6	0,6	6	23,91
M16	2	10	0,8	0,6	6	26,17
M18	2,5	11,5	0,8	0,6	7,5	29,56
M20	2,5	12,5	0,8	0,8	7,5	32,95
M22	2,5	14	0,8	0,8	7,5	38,42
M24	3	15	0,8	0,8	9	39,55
M27	3	17	0,8	1	9	45,2
M30	3,5	18,7	0,8	1	10,5	50,85
M36	4	22,5	0,8	1	12	60,79
M42	4,5	26	1	1,2	13,5	71,3
M48	5	30	1	1,6	15	82,6
M56	5,5	35	1	2	16,5	93,56
M64	6	40	1	2	28	104,86