ГОСТ 7802-81 болт с увеличенной полукруглой головкой и квадратным подголовком класса точности С

В нашем каталоге представлены мебельные болты по ГОСТ 7802 в следующих исполнениях:

- Оцинкованная сталь класс прочности 5.6
- Сталь с покрытием горячий цинк класс прочности 5.8

ГОСТ 7802-81

Группа Г31

МЕЖГОСУДАРСТВЕННЫЙ СТАНДАРТ

БОЛТЫ С УВЕЛИЧЕННОЙ ПОЛУКРУГЛОЙ ГОЛОВКОЙ
И КВАДРАТНЫМ ПОДГОЛОВКОМ КЛАССА ТОЧНОСТИ С

Конструкция и размеры

МКС 21.060.10
ОКП 12 8200

Дата введения 1982-01-01

Постановлением Государственного комитета СССР по стандартам от 15 января 1981 г. N 2 дата введения установлена 01.01.82

Ограничение срока действия снято по протоколу N 7-95 Межгосударственного совета по стандартизации, метрологии и сертификации (ИУС 11-95)

ОНИКС
Мы строим Россию!
Магазин профессионального крепежа и метизов
Тел.: +7 (812) 507-64-54 +7 (499) 490-66-99
e-mail: info@oniks-krep.ru сайт: oniks-krep.ru

ВЗАМЕН ГОСТ 7802-72

ИЗДАНИЕ с Изменениями N 1, 2, утвержденными в июне 1986 г., апреле 1987 г. (ИУС 9-86, 8-87).

1. Настоящий стандарт распространяется на болты с увеличенной полукруглой головкой и квадратным подголовком класса точности С с номинальным диаметром резьбы от 5 до 24 мм.

2. Конструкция и размеры болтов должны соответствовать указанным на чертеже и в табл.1 и 2.

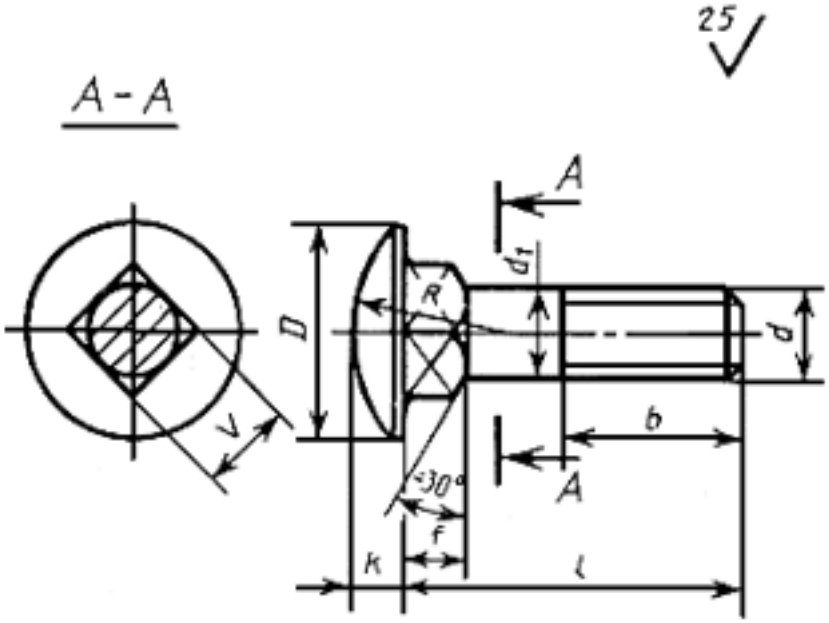

Таблица 1

мм

Номинальный диаметр резьбы	5	6	8	10	12	16
Диаметр головки	11	14	18	23	28	35

ОНИКС
Мы строим Россию!
Магазин профессионального крепежа и метизов
Тел.: +7 (812) 507-64-54 +7 (499) 490-66-99
e-mail: info@oniks-krep.ru сайт: oniks-krep.ru

Высота головки	2,5	3,0	4,0	5,0	6,0	8,0
Радиус сферы	8	11	14	18	22	26
Размер стороны квадратного подголовка	5	6	8	10	12	16
Высота подголовка , не менее	3	4	5	6	8	10
Длина резьбы	Для l≤120	16	18	22	26	30
	Для l>120	-	-	-	32	36

Пример условного обозначения болта с диаметром резьбы $d = 12$ мм, с крупным шагом резьбы с полем допуска 8g, длиной $l = 60$ мм, класса прочности 3.6, с цинковым покрытием, толщиной 6 мкм, нанесенным способом катодного восстановления, хроматированным:

Болт М12х60.36.016 ГОСТ 7802-81

Таблица 2
мм

Длина болта l	Номинальный диаметр резьбы d							
	5	6	8	10	12	16	20	24
12			—	—	—	—	—	—
14				—	—	—	—	—
16					—	—	—	—
20						—	—	—
25								—
30								—
35								—
40								—
45								—
50								—
55								—
60								—
65								—
70								—
75	—							
80	—							
90	—							
100	—							
110	—	—						
120	—	—						
130	—	—						
140	—	—						
150	—	—						
160	—	—						
170	—	—						
180	—	—						
190	—	—						
200	—	—						
220	—	—						
240	—	—	—					
260	—	—	—					

Примечания:

1. Болты изготовляют длинами, заключенными между жирными линиями.

2. Болты в области от верхней жирной линии до пунктирной линии

изготовляют с резьбой по всей длине стержня.

3. Резьба - по ГОСТ 24705-2004, шаг резьбы - крупный. Сбег и недорез резьбы - по ГОСТ 27148-86. Концы болтов - по ГОСТ 12414-94.

2, 3. (Измененная редакция, Изм. N 1, 2).

3а. Радиус под головкой - по ГОСТ 24670-81.

3б. Допуски и методы контроля размеров и отклонений формы и расположения поверхностей - по ГОСТ 1759.1-82.

По согласованию между изготовителем и потребителем допускается изготовлять болты с полем допуска резьбы 6е.

3в. Дефекты поверхности и методы контроля - по ГОСТ 1759.2-82.

3а-3в. (Введены дополнительно, Изм. N 1).

4. Диаметр гладкой части стержня примерно равен среднему диаметру резьбы или номинальному диаметру резьбы.

5. Технические требования - по ГОСТ 1759.0-87.

Механические свойства болтов должны соответствовать классам прочности 3.6, 4.6, 4.8, 5.6, 5.8, 8.8.

6. Теоретическая масса болтов указана в справочном приложении.

ПРИЛОЖЕНИЕ
Справочное

, мм	я масса 1000 шт. болтов, кг, при номинальном диаметре резьбы , мм					
Длина болта	Теоретическа	6	8	10	12	16
12	2,699	4,612	-	-	-	-
14	2,936	4,950	10,10	-	-	-
16	3,172	5,288	10,71	19,39	-	-
20	3,644	5,964	11,94	21,34	34,76	-
25	4,235	6,809	13,48	23,79	38,30	75,60
30	4,825	7,655	15,02	26,22	41,84	82,13
35	5,416	8,500	16,56	28,67	45,38	88,66
40	6,006	9,345	18,10	31,11	48,92	95,18
45	6,596	10,196	19,64	33,55	52,46	101,71
50	7,187	11,036	21,18	35,99	56,00	108,24
55	7,746	11,881	22,72	38,44	59,54	114,77
60	8,336	12,726	24,26	40,88	63,08	121,23
65	8,926	13,574	25,80	43,32	66,62	127,82
70	9,516	14,417	27,34	45,76	70,17	134,35
75	-	15,262	28,88	48,20	73,71	140,87
80	-	16,107	30,42	50,65	77,25	147,40
90	-	17,798	33,50	55,53	84,33	160,45
100	-	19,488	36,57	60,41	91,41	173,51
110	-	-	39,65	65,30	98,49	186,56
120	-	-	42,73	70,18	105,57	199,62
130	-	-	45,81	75,10	112,65	212,67
140	-	-	48,89	79,95	119,73	225,72
150	-	-	51,97	84,84	126,81	238,78
160	-	-	55,05	89,72	133,89	251,83
170	-	-	58,13	94,61	140,97	264,87
180	-	-	61,21	99,49	148,05	277,94
190	-	-	64,29	104,37	155,13	290,99
200	-	-	67,37	109,26	162,22	304,04
220	-	-	73,53	119,02	176,38	330,15
240	-	-	-	128,79	190,54	366,26
260	-	-	-	138,56	204,70	382,37

Информация актуальна на 07.02.2022 | Товарные позиции:

ГОСТ 7802-81 болт с полукруглой головкой и квадратным подголовком оцинкованный 5.8 М5х12	Цена по запросу
ГОСТ 7802-81 болт с полукруглой головкой и квадратным подголовком оцинкованный 5.8 М5х14	Цена по запросу
ГОСТ 7802-81 болт с полукруглой головкой и квадратным подголовком оцинкованный 5.8 М5х16	Цена по запросу
ГОСТ 7802-81 болт с полукруглой головкой и квадратным подголовком оцинкованный 5.8 М5х20	Цена по запросу
ГОСТ 7802-81 болт с полукруглой головкой и квадратным подголовком оцинкованный 5.8 М5х25	Цена по запросу
ГОСТ 7802-81 болт с полукруглой головкой и квадратным подголовком оцинкованный 5.8 М5х30	Цена по запросу
ГОСТ 7802-81 болт с полукруглой головкой и квадратным подголовком оцинкованный 5.8 М5х35	Цена по запросу
ГОСТ 7802-81 болт с полукруглой головкой и квадратным подголовком оцинкованный 5.8 М5х40	Цена по запросу
ГОСТ 7802-81 болт с полукруглой головкой и квадратным подголовком оцинкованный 5.8 М5х45	Цена по запросу
ГОСТ 7802-81 болт с полукруглой головкой и квадратным подголовком оцинкованный 5.8 М5х50	Цена по запросу
ГОСТ 7802-81 болт с полукруглой головкой и квадратным подголовком оцинкованный 5.8 М5х55	Цена по запросу
ГОСТ 7802-81 болт с полукруглой головкой и квадратным подголовком оцинкованный 5.8 М5х60	Цена по запросу
ГОСТ 7802-81 болт с полукруглой головкой и квадратным подголовком оцинкованный 5.8 М5х65	Цена по запросу
ГОСТ 7802-81 болт с полукруглой головкой и квадратным подголовком оцинкованный 5.8 М5х70	Цена по запросу
ГОСТ 7802-81 болт с полукруглой головкой и квадратным подголовком оцинкованный 5.8 М6х12	Цена по запросу
ГОСТ 7802-81 болт с полукруглой головкой и квадратным подголовком оцинкованный 5.8 М6х14	Цена по запросу
ГОСТ 7802-81 болт с полукруглой головкой и квадратным подголовком оцинкованный 5.8 М6х16	Цена по запросу
ГОСТ 7802-81 болт с полукруглой головкой и квадратным подголовком оцинкованный 5.8 М6х20	Цена по запросу
ГОСТ 7802-81 болт с полукруглой головкой и квадратным подголовком оцинкованный 5.8 М6х25	Цена по запросу
ГОСТ 7802-81 болт с полукруглой головкой и квадратным подголовком оцинкованный 5.8 М6х30	Цена по запросу
ГОСТ 7802-81 болт с полукруглой головкой и квадратным подголовком оцинкованный 5.8 М6х35	Цена по запросу
ГОСТ 7802-81 болт с полукруглой головкой и квадратным подголовком оцинкованный 5.8 М6х40	Цена по запросу

ГОСТ 7802-81 болт с полукруглой головкой и квадратным подголовком оцинкованный 5.8 М6х45	Цена по запросу
ГОСТ 7802-81 болт с полукруглой головкой и квадратным подголовком оцинкованный 5.8 М6х50	Цена по запросу
ГОСТ 7802-81 болт с полукруглой головкой и квадратным подголовком оцинкованный 5.8 М6х55	Цена по запросу
ГОСТ 7802-81 болт с полукруглой головкой и квадратным подголовком оцинкованный 5.8 М6х60	Цена по запросу
ГОСТ 7802-81 болт с полукруглой головкой и квадратным подголовком оцинкованный 5.8 М6х65	Цена по запросу
ГОСТ 7802-81 болт с полукруглой головкой и квадратным подголовком оцинкованный 5.8 М6х70	Цена по запросу
ГОСТ 7802-81 болт с полукруглой головкой и квадратным подголовком оцинкованный 5.8 М6х75	Цена по запросу
ГОСТ 7802-81 болт с полукруглой головкой и квадратным подголовком оцинкованный 5.8 М6х80	Цена по запросу
ГОСТ 7802-81 болт с полукруглой головкой и квадратным подголовком оцинкованный 5.8 М6х90	Цена по запросу
ГОСТ 7802-81 болт с полукруглой головкой и квадратным подголовком оцинкованный 5.8 М6х100	Цена по запросу
ГОСТ 7802-81 болт с полукруглой головкой и квадратным подголовком оцинкованный 5.8 М8х14	Цена по запросу
ГОСТ 7802-81 болт с полукруглой головкой и квадратным подголовком оцинкованный 5.8 М8х16	Цена по запросу
ГОСТ 7802-81 болт с полукруглой головкой и квадратным подголовком оцинкованный 5.8 М8х20	Цена по запросу
ГОСТ 7802-81 болт с полукруглой головкой и квадратным подголовком оцинкованный 5.8 М8х25	Цена по запросу
ГОСТ 7802-81 болт с полукруглой головкой и квадратным подголовком оцинкованный 5.8 М8х30	Цена по запросу
ГОСТ 7802-81 болт с полукруглой головкой и квадратным подголовком оцинкованный 5.8 М8х35	Цена по запросу
ГОСТ 7802-81 болт с полукруглой головкой и квадратным подголовком оцинкованный 5.8 М8х40	Цена по запросу
ГОСТ 7802-81 болт с полукруглой головкой и квадратным подголовком оцинкованный 5.8 М8х45	Цена по запросу
ГОСТ 7802-81 болт с полукруглой головкой и квадратным подголовком оцинкованный 5.8 М8х50	Цена по запросу
ГОСТ 7802-81 болт с полукруглой головкой и квадратным подголовком оцинкованный 5.8 М8х55	Цена по запросу
ГОСТ 7802-81 болт с полукруглой головкой и квадратным подголовком оцинкованный 5.8 М8х60	Цена по запросу
ГОСТ 7802-81 болт с полукруглой головкой и квадратным подголовком оцинкованный 5.8 М8х65	Цена по запросу
ГОСТ 7802-81 болт с полукруглой головкой и квадратным подголовком оцинкованный 5.8 М8х70	Цена по запросу

ГОСТ 7802-81 болт с полукруглой головкой и квадратным подголовком оцинкованный 5.8 М8х75	Цена по запросу
ГОСТ 7802-81 болт с полукруглой головкой и квадратным подголовком оцинкованный 5.8 М8х80	Цена по запросу
ГОСТ 7802-81 болт с полукруглой головкой и квадратным подголовком оцинкованный 5.8 М8х90	Цена по запросу
ГОСТ 7802-81 болт с полукруглой головкой и квадратным подголовком оцинкованный 5.8 М8х100	Цена по запросу
ГОСТ 7802-81 болт с полукруглой головкой и квадратным подголовком оцинкованный 5.8 М8х110	Цена по запросу
ГОСТ 7802-81 болт с полукруглой головкой и квадратным подголовком оцинкованный 5.8 М8х120	Цена по запросу
ГОСТ 7802-81 болт с полукруглой головкой и квадратным подголовком оцинкованный 5.8 М8х130	Цена по запросу
ГОСТ 7802-81 болт с полукруглой головкой и квадратным подголовком оцинкованный 5.8 М8х140	Цена по запросу
ГОСТ 7802-81 болт с полукруглой головкой и квадратным подголовком оцинкованный 5.8 М8х150	Цена по запросу
ГОСТ 7802-81 болт с полукруглой головкой и квадратным подголовком оцинкованный 5.8 М8х160	Цена по запросу
ГОСТ 7802-81 болт с полукруглой головкой и квадратным подголовком оцинкованный 5.8 М8х170	Цена по запросу
ГОСТ 7802-81 болт с полукруглой головкой и квадратным подголовком оцинкованный 5.8 М8х180	Цена по запросу
ГОСТ 7802-81 болт с полукруглой головкой и квадратным подголовком оцинкованный 5.8 М8х190	Цена по запросу
ГОСТ 7802-81 болт с полукруглой головкой и квадратным подголовком оцинкованный 5.8 М8х200	Цена по запросу
ГОСТ 7802-81 болт с полукруглой головкой и квадратным подголовком оцинкованный 5.8 М8х220	Цена по запросу
ГОСТ 7802-81 болт с полукруглой головкой и квадратным подголовком оцинкованный 5.8 М10х16	Цена по запросу
ГОСТ 7802-81 болт с полукруглой головкой и квадратным подголовком оцинкованный 5.8 М10х20	Цена по запросу
ГОСТ 7802-81 болт с полукруглой головкой и квадратным подголовком оцинкованный 5.8 М10х25	Цена по запросу
ГОСТ 7802-81 болт с полукруглой головкой и квадратным подголовком оцинкованный 5.8 М10х30	Цена по запросу
ГОСТ 7802-81 болт с полукруглой головкой и квадратным подголовком оцинкованный 5.8 М10х35	Цена по запросу
ГОСТ 7802-81 болт с полукруглой головкой и квадратным подголовком оцинкованный 5.8 М10х40	Цена по запросу
ГОСТ 7802-81 болт с полукруглой головкой и квадратным подголовком оцинкованный 5.8 М10х45	Цена по запросу
ГОСТ 7802-81 болт с полукруглой головкой и квадратным подголовком оцинкованный 5.8 М10х50	Цена по запросу

ГОСТ 7802-81 болт с полукруглой головкой и квадратным подголовком оцинкованный 5.8 М10х55	Цена по запросу
ГОСТ 7802-81 болт с полукруглой головкой и квадратным подголовком оцинкованный 5.8 М10х60	Цена по запросу
ГОСТ 7802-81 болт с полукруглой головкой и квадратным подголовком оцинкованный 5.8 М10х65	Цена по запросу
ГОСТ 7802-81 болт с полукруглой головкой и квадратным подголовком оцинкованный 5.8 М10х70	Цена по запросу
ГОСТ 7802-81 болт с полукруглой головкой и квадратным подголовком оцинкованный 5.8 М10х75	Цена по запросу
ГОСТ 7802-81 болт с полукруглой головкой и квадратным подголовком оцинкованный 5.8 М10х80	Цена по запросу
ГОСТ 7802-81 болт с полукруглой головкой и квадратным подголовком оцинкованный 5.8 М10х90	Цена по запросу
ГОСТ 7802-81 болт с полукруглой головкой и квадратным подголовком оцинкованный 5.8 М10х100	Цена по запросу
ГОСТ 7802-81 болт с полукруглой головкой и квадратным подголовком оцинкованный 5.8 М10х110	Цена по запросу
ГОСТ 7802-81 болт с полукруглой головкой и квадратным подголовком оцинкованный 5.8 М10х120	Цена по запросу
ГОСТ 7802-81 болт с полукруглой головкой и квадратным подголовком оцинкованный 5.8 М10х130	Цена по запросу
ГОСТ 7802-81 болт с полукруглой головкой и квадратным подголовком оцинкованный 5.8 М10х140	Цена по запросу
ГОСТ 7802-81 болт с полукруглой головкой и квадратным подголовком оцинкованный 5.8 М10х150	Цена по запросу
ГОСТ 7802-81 болт с полукруглой головкой и квадратным подголовком оцинкованный 5.8 М10х160	Цена по запросу
ГОСТ 7802-81 болт с полукруглой головкой и квадратным подголовком оцинкованный 5.8 М10х170	Цена по запросу
ГОСТ 7802-81 болт с полукруглой головкой и квадратным подголовком оцинкованный 5.8 М10х180	Цена по запросу
ГОСТ 7802-81 болт с полукруглой головкой и квадратным подголовком оцинкованный 5.8 М10х190	Цена по запросу
ГОСТ 7802-81 болт с полукруглой головкой и квадратным подголовком оцинкованный 5.8 М10х200	Цена по запросу
ГОСТ 7802-81 болт с полукруглой головкой и квадратным подголовком оцинкованный 5.8 М10х220	Цена по запросу
ГОСТ 7802-81 болт с полукруглой головкой и квадратным подголовком оцинкованный 5.8 М10х240	Цена по запросу
ГОСТ 7802-81 болт с полукруглой головкой и квадратным подголовком оцинкованный 5.8 М10х260	Цена по запросу
ГОСТ 7802-81 болт с полукруглой головкой и квадратным подголовком оцинкованный 5.8 М12х20	Цена по запросу
ГОСТ 7802-81 болт с полукруглой головкой и квадратным подголовком оцинкованный 5.8 М12х25	Цена по запросу

ГОСТ 7802-81 болт с полукруглой головкой и квадратным подголовком оцинкованный 5.8 М12х30	Цена по запросу
ГОСТ 7802-81 болт с полукруглой головкой и квадратным подголовком оцинкованный 5.8 М12х35	Цена по запросу
ГОСТ 7802-81 болт с полукруглой головкой и квадратным подголовком оцинкованный 5.8 М12х40	Цена по запросу
ГОСТ 7802-81 болт с полукруглой головкой и квадратным подголовком оцинкованный 5.8 М12х45	Цена по запросу
ГОСТ 7802-81 болт с полукруглой головкой и квадратным подголовком оцинкованный 5.8 М12х50	Цена по запросу
ГОСТ 7802-81 болт с полукруглой головкой и квадратным подголовком оцинкованный 5.8 М12х55	Цена по запросу
ГОСТ 7802-81 болт с полукруглой головкой и квадратным подголовком оцинкованный 5.8 М12х60	Цена по запросу
ГОСТ 7802-81 болт с полукруглой головкой и квадратным подголовком оцинкованный 5.8 М12х65	Цена по запросу
ГОСТ 7802-81 болт с полукруглой головкой и квадратным подголовком оцинкованный 5.8 М12х70	Цена по запросу
ГОСТ 7802-81 болт с полукруглой головкой и квадратным подголовком оцинкованный 5.8 М12х75	Цена по запросу
ГОСТ 7802-81 болт с полукруглой головкой и квадратным подголовком оцинкованный 5.8 М12х80	Цена по запросу
ГОСТ 7802-81 болт с полукруглой головкой и квадратным подголовком оцинкованный 5.8 М12х90	Цена по запросу
ГОСТ 7802-81 болт с полукруглой головкой и квадратным подголовком оцинкованный 5.8 М12х100	Цена по запросу
ГОСТ 7802-81 болт с полукруглой головкой и квадратным подголовком оцинкованный 5.8 М12х110	Цена по запросу
ГОСТ 7802-81 болт с полукруглой головкой и квадратным подголовком оцинкованный 5.8 М12х120	Цена по запросу
ГОСТ 7802-81 болт с полукруглой головкой и квадратным подголовком оцинкованный 5.8 М12х130	Цена по запросу
ГОСТ 7802-81 болт с полукруглой головкой и квадратным подголовком оцинкованный 5.8 М12х140	Цена по запросу
ГОСТ 7802-81 болт с полукруглой головкой и квадратным подголовком оцинкованный 5.8 М12х150	Цена по запросу
ГОСТ 7802-81 болт с полукруглой головкой и квадратным подголовком оцинкованный 5.8 М12х160	Цена по запросу
ГОСТ 7802-81 болт с полукруглой головкой и квадратным подголовком оцинкованный 5.8 М12х170	Цена по запросу
ГОСТ 7802-81 болт с полукруглой головкой и квадратным подголовком оцинкованный 5.8 М12х180	Цена по запросу
ГОСТ 7802-81 болт с полукруглой головкой и квадратным подголовком оцинкованный 5.8 М12х190	Цена по запросу
ГОСТ 7802-81 болт с полукруглой головкой и квадратным подголовком оцинкованный 5.8 М12х200	Цена по запросу

ГОСТ 7802-81 болт с полукруглой головкой и квадратным подголовком оцинкованный 5.8 М12х220	Цена по запросу
ГОСТ 7802-81 болт с полукруглой головкой и квадратным подголовком оцинкованный 5.8 М12х240	Цена по запросу
ГОСТ 7802-81 болт с полукруглой головкой и квадратным подголовком оцинкованный 5.8 М12х260	Цена по запросу
ГОСТ 7802-81 болт с полукруглой головкой и квадратным подголовком оцинкованный 5.8 М16х25	Цена по запросу
ГОСТ 7802-81 болт с полукруглой головкой и квадратным подголовком оцинкованный 5.8 М16х30	Цена по запросу
ГОСТ 7802-81 болт с полукруглой головкой и квадратным подголовком оцинкованный 5.8 М16х35	Цена по запросу
ГОСТ 7802-81 болт с полукруглой головкой и квадратным подголовком оцинкованный 5.8 М16х40	Цена по запросу
ГОСТ 7802-81 болт с полукруглой головкой и квадратным подголовком оцинкованный 5.8 М16х45	Цена по запросу
ГОСТ 7802-81 болт с полукруглой головкой и квадратным подголовком оцинкованный 5.8 М16х50	Цена по запросу
ГОСТ 7802-81 болт с полукруглой головкой и квадратным подголовком оцинкованный 5.8 М16х55	Цена по запросу
ГОСТ 7802-81 болт с полукруглой головкой и квадратным подголовком оцинкованный 5.8 М16х60	Цена по запросу
ГОСТ 7802-81 болт с полукруглой головкой и квадратным подголовком оцинкованный 5.8 М16х65	Цена по запросу
ГОСТ 7802-81 болт с полукруглой головкой и квадратным подголовком оцинкованный 5.8 М16х70	Цена по запросу
ГОСТ 7802-81 болт с полукруглой головкой и квадратным подголовком оцинкованный 5.8 М16х75	Цена по запросу
ГОСТ 7802-81 болт с полукруглой головкой и квадратным подголовком оцинкованный 5.8 М16х80	Цена по запросу
ГОСТ 7802-81 болт с полукруглой головкой и квадратным подголовком оцинкованный 5.8 М16х90	Цена по запросу
ГОСТ 7802-81 болт с полукруглой головкой и квадратным подголовком оцинкованный 5.8 М16х100	Цена по запросу
ГОСТ 7802-81 болт с полукруглой головкой и квадратным подголовком оцинкованный 5.8 М16х110	Цена по запросу
ГОСТ 7802-81 болт с полукруглой головкой и квадратным подголовком оцинкованный 5.8 М16х120	Цена по запросу
ГОСТ 7802-81 болт с полукруглой головкой и квадратным подголовком оцинкованный 5.8 М16х130	Цена по запросу
ГОСТ 7802-81 болт с полукруглой головкой и квадратным подголовком оцинкованный 5.8 М16х140	Цена по запросу
ГОСТ 7802-81 болт с полукруглой головкой и квадратным подголовком оцинкованный 5.8 М16х150	Цена по запросу
ГОСТ 7802-81 болт с полукруглой головкой и квадратным подголовком оцинкованный 5.8 М16х160	Цена по запросу

ГОСТ 7802-81 болт с полукруглой головкой и квадратным подголовком оцинкованный 5.8 М16х170	Цена по запросу
ГОСТ 7802-81 болт с полукруглой головкой и квадратным подголовком оцинкованный 5.8 М16х180	Цена по запросу
ГОСТ 7802-81 болт с полукруглой головкой и квадратным подголовком оцинкованный 5.8 М16х190	Цена по запросу
ГОСТ 7802-81 болт с полукруглой головкой и квадратным подголовком оцинкованный 5.8 М16х200	Цена по запросу
ГОСТ 7802-81 болт с полукруглой головкой и квадратным подголовком оцинкованный 5.8 М16х220	Цена по запросу
ГОСТ 7802-81 болт с полукруглой головкой и квадратным подголовком оцинкованный 5.8 М16х240	Цена по запросу
ГОСТ 7802-81 болт с полукруглой головкой и квадратным подголовком оцинкованный 5.8 М16х260	Цена по запросу
ГОСТ 7802-81 болт с полукруглой головкой и квадратным подголовком оцинкованный 5.8 М20х25	Цена по запросу
ГОСТ 7802-81 болт с полукруглой головкой и квадратным подголовком оцинкованный 5.8 М20х30	Цена по запросу
ГОСТ 7802-81 болт с полукруглой головкой и квадратным подголовком оцинкованный 5.8 М20х35	Цена по запросу
ГОСТ 7802-81 болт с полукруглой головкой и квадратным подголовком оцинкованный 5.8 М20х40	Цена по запросу
ГОСТ 7802-81 болт с полукруглой головкой и квадратным подголовком оцинкованный 5.8 М20х45	Цена по запросу
ГОСТ 7802-81 болт с полукруглой головкой и квадратным подголовком оцинкованный 5.8 М20х50	Цена по запросу
ГОСТ 7802-81 болт с полукруглой головкой и квадратным подголовком оцинкованный 5.8 М20х55	Цена по запросу
ГОСТ 7802-81 болт с полукруглой головкой и квадратным подголовком оцинкованный 5.8 М20х60	Цена по запросу
ГОСТ 7802-81 болт с полукруглой головкой и квадратным подголовком оцинкованный 5.8 М20х65	Цена по запросу
ГОСТ 7802-81 болт с полукруглой головкой и квадратным подголовком оцинкованный 5.8 М20х70	Цена по запросу
ГОСТ 7802-81 болт с полукруглой головкой и квадратным подголовком оцинкованный 5.8 М20х75	Цена по запросу
ГОСТ 7802-81 болт с полукруглой головкой и квадратным подголовком оцинкованный 5.8 М20х80	Цена по запросу
ГОСТ 7802-81 болт с полукруглой головкой и квадратным подголовком оцинкованный 5.8 М20х90	Цена по запросу
ГОСТ 7802-81 болт с полукруглой головкой и квадратным подголовком оцинкованный 5.8 М20х100	Цена по запросу
ГОСТ 7802-81 болт с полукруглой головкой и квадратным подголовком оцинкованный 5.8 М20х110	Цена по запросу
ГОСТ 7802-81 болт с полукруглой головкой и квадратным подголовком оцинкованный 5.8 М20х120	Цена по запросу

ГОСТ 7802-81 болт с полукруглой головкой и квадратным подголовком оцинкованный 5.8 М20х130	Цена по запросу
ГОСТ 7802-81 болт с полукруглой головкой и квадратным подголовком оцинкованный 5.8 М20х140	Цена по запросу
ГОСТ 7802-81 болт с полукруглой головкой и квадратным подголовком оцинкованный 5.8 М20х150	Цена по запросу
ГОСТ 7802-81 болт с полукруглой головкой и квадратным подголовком оцинкованный 5.8 М20х160	Цена по запросу
ГОСТ 7802-81 болт с полукруглой головкой и квадратным подголовком оцинкованный 5.8 М20х170	Цена по запросу
ГОСТ 7802-81 болт с полукруглой головкой и квадратным подголовком оцинкованный 5.8 М20х180	Цена по запросу
ГОСТ 7802-81 болт с полукруглой головкой и квадратным подголовком оцинкованный 5.8 М20х190	Цена по запросу
ГОСТ 7802-81 болт с полукруглой головкой и квадратным подголовком оцинкованный 5.8 М20х200	Цена по запросу
ГОСТ 7802-81 болт с полукруглой головкой и квадратным подголовком оцинкованный 5.8 М20х220	Цена по запросу
ГОСТ 7802-81 болт с полукруглой головкой и квадратным подголовком оцинкованный 5.8 М20х240	Цена по запросу
ГОСТ 7802-81 болт с полукруглой головкой и квадратным подголовком оцинкованный 5.8 М20х260	Цена по запросу
ГОСТ 7802-81 болт с полукруглой головкой и квадратным подголовком оцинкованный 5.8 М24х75	Цена по запросу
ГОСТ 7802-81 болт с полукруглой головкой и квадратным подголовком оцинкованный 5.8 М24х80	Цена по запросу
ГОСТ 7802-81 болт с полукруглой головкой и квадратным подголовком оцинкованный 5.8 М24х90	Цена по запросу
ГОСТ 7802-81 болт с полукруглой головкой и квадратным подголовком оцинкованный 5.8 М24х100	Цена по запросу
ГОСТ 7802-81 болт с полукруглой головкой и квадратным подголовком оцинкованный 5.8 М24х110	Цена по запросу
ГОСТ 7802-81 болт с полукруглой головкой и квадратным подголовком оцинкованный 5.8 М24х120	Цена по запросу
ГОСТ 7802-81 болт с полукруглой головкой и квадратным подголовком оцинкованный 5.8 М24х130	Цена по запросу
ГОСТ 7802-81 болт с полукруглой головкой и квадратным подголовком оцинкованный 5.8 М24х140	Цена по запросу
ГОСТ 7802-81 болт с полукруглой головкой и квадратным подголовком оцинкованный 5.8 М24х150	Цена по запросу
ГОСТ 7802-81 болт с полукруглой головкой и квадратным подголовком оцинкованный 5.8 М24х160	Цена по запросу
ГОСТ 7802-81 болт с полукруглой головкой и квадратным подголовком оцинкованный 5.8 М24х170	Цена по запросу
ГОСТ 7802-81 болт с полукруглой головкой и квадратным подголовком оцинкованный 5.8 М24х180	Цена по запросу

ГОСТ 7802-81 болт с полукруглой головкой и квадратным подголовком оцинкованный 5.8 М24х190	Цена по запросу
ГОСТ 7802-81 болт с полукруглой головкой и квадратным подголовком оцинкованный 5.8 М24х200	Цена по запросу
ГОСТ 7802-81 болт с полукруглой головкой и квадратным подголовком оцинкованный 5.8 М24х220	Цена по запросу
ГОСТ 7802-81 болт с полукруглой головкой и квадратным подголовком оцинкованный 5.8 М24х240	Цена по запросу
ГОСТ 7802-81 болт с полукруглой головкой и квадратным подголовком оцинкованный 5.8 М24х260	Цена по запросу
ГОСТ 7802-81 болт с полукруглой головкой и квадратным подголовком горячий цинк 5.8 М5х12	Цена по запросу
ГОСТ 7802-81 болт с полукруглой головкой и квадратным подголовком горячий цинк 5.8 М5х14	Цена по запросу
ГОСТ 7802-81 болт с полукруглой головкой и квадратным подголовком горячий цинк 5.8 М5х16	Цена по запросу
ГОСТ 7802-81 болт с полукруглой головкой и квадратным подголовком горячий цинк 5.8 М5х20	Цена по запросу
ГОСТ 7802-81 болт с полукруглой головкой и квадратным подголовком горячий цинк 5.8 М5х25	Цена по запросу
ГОСТ 7802-81 болт с полукруглой головкой и квадратным подголовком горячий цинк 5.8 М5х30	Цена по запросу
ГОСТ 7802-81 болт с полукруглой головкой и квадратным подголовком горячий цинк 5.8 М5х35	Цена по запросу
ГОСТ 7802-81 болт с полукруглой головкой и квадратным подголовком горячий цинк 5.8 М5х40	Цена по запросу
ГОСТ 7802-81 болт с полукруглой головкой и квадратным подголовком горячий цинк 5.8 М5х45	Цена по запросу
ГОСТ 7802-81 болт с полукруглой головкой и квадратным подголовком горячий цинк 5.8 М5х50	Цена по запросу
ГОСТ 7802-81 болт с полукруглой головкой и квадратным подголовком горячий цинк 5.8 М5х55	Цена по запросу
ГОСТ 7802-81 болт с полукруглой головкой и квадратным подголовком горячий цинк 5.8 М5х60	Цена по запросу
ГОСТ 7802-81 болт с полукруглой головкой и квадратным подголовком горячий цинк 5.8 М5х65	Цена по запросу
ГОСТ 7802-81 болт с полукруглой головкой и квадратным подголовком горячий цинк 5.8 М5х70	Цена по запросу
ГОСТ 7802-81 болт с полукруглой головкой и квадратным подголовком горячий цинк 5.8 М6х12	Цена по запросу
ГОСТ 7802-81 болт с полукруглой головкой и квадратным подголовком горячий цинк 5.8 М6х14	Цена по запросу
ГОСТ 7802-81 болт с полукруглой головкой и квадратным подголовком горячий цинк 5.8 М6х16	Цена по запросу
ГОСТ 7802-81 болт с полукруглой головкой и квадратным подголовком горячий цинк 5.8 М6х20	Цена по запросу

ГОСТ 7802-81 болт с полукруглой головкой и квадратным подголовком горячий цинк 5.8 М6х25	Цена по запросу
ГОСТ 7802-81 болт с полукруглой головкой и квадратным подголовком горячий цинк 5.8 М6х30	Цена по запросу
ГОСТ 7802-81 болт с полукруглой головкой и квадратным подголовком горячий цинк 5.8 М6х35	Цена по запросу
ГОСТ 7802-81 болт с полукруглой головкой и квадратным подголовком горячий цинк 5.8 М6х40	Цена по запросу
ГОСТ 7802-81 болт с полукруглой головкой и квадратным подголовком горячий цинк 5.8 М6х45	Цена по запросу
ГОСТ 7802-81 болт с полукруглой головкой и квадратным подголовком горячий цинк 5.8 М6х50	Цена по запросу
ГОСТ 7802-81 болт с полукруглой головкой и квадратным подголовком горячий цинк 5.8 М6х55	Цена по запросу
ГОСТ 7802-81 болт с полукруглой головкой и квадратным подголовком горячий цинк 5.8 М6х60	Цена по запросу
ГОСТ 7802-81 болт с полукруглой головкой и квадратным подголовком горячий цинк 5.8 М6х65	Цена по запросу
ГОСТ 7802-81 болт с полукруглой головкой и квадратным подголовком горячий цинк 5.8 М6х70	Цена по запросу
ГОСТ 7802-81 болт с полукруглой головкой и квадратным подголовком горячий цинк 5.8 М6х75	Цена по запросу
ГОСТ 7802-81 болт с полукруглой головкой и квадратным подголовком горячий цинк 5.8 М6х80	Цена по запросу
ГОСТ 7802-81 болт с полукруглой головкой и квадратным подголовком горячий цинк 5.8 М6х90	Цена по запросу
ГОСТ 7802-81 болт с полукруглой головкой и квадратным подголовком горячий цинк 5.8 М6х100	Цена по запросу
ГОСТ 7802-81 болт с полукруглой головкой и квадратным подголовком горячий цинк 5.8 М8х14	Цена по запросу
ГОСТ 7802-81 болт с полукруглой головкой и квадратным подголовком горячий цинк 5.8 М8х16	Цена по запросу
ГОСТ 7802-81 болт с полукруглой головкой и квадратным подголовком горячий цинк 5.8 М8х20	Цена по запросу
ГОСТ 7802-81 болт с полукруглой головкой и квадратным подголовком горячий цинк 5.8 М8х25	Цена по запросу
ГОСТ 7802-81 болт с полукруглой головкой и квадратным подголовком горячий цинк 5.8 М8х30	Цена по запросу
ГОСТ 7802-81 болт с полукруглой головкой и квадратным подголовком горячий цинк 5.8 М8х35	Цена по запросу
ГОСТ 7802-81 болт с полукруглой головкой и квадратным подголовком горячий цинк 5.8 М8х40	Цена по запросу
ГОСТ 7802-81 болт с полукруглой головкой и квадратным подголовком горячий цинк 5.8 М8х45	Цена по запросу
ГОСТ 7802-81 болт с полукруглой головкой и квадратным подголовком горячий цинк 5.8 М8х50	Цена по запросу

ГОСТ 7802-81 болт с полукруглой головкой и квадратным подголовком горячий цинк 5.8 М8х55	Цена по запросу
ГОСТ 7802-81 болт с полукруглой головкой и квадратным подголовком горячий цинк 5.8 М8х60	Цена по запросу
ГОСТ 7802-81 болт с полукруглой головкой и квадратным подголовком горячий цинк 5.8 М8х65	Цена по запросу
ГОСТ 7802-81 болт с полукруглой головкой и квадратным подголовком горячий цинк 5.8 М8х70	Цена по запросу
ГОСТ 7802-81 болт с полукруглой головкой и квадратным подголовком горячий цинк 5.8 М8х75	Цена по запросу
ГОСТ 7802-81 болт с полукруглой головкой и квадратным подголовком горячий цинк 5.8 М8х80	Цена по запросу
ГОСТ 7802-81 болт с полукруглой головкой и квадратным подголовком горячий цинк 5.8 М8х90	Цена по запросу
ГОСТ 7802-81 болт с полукруглой головкой и квадратным подголовком горячий цинк 5.8 М8х100	Цена по запросу
ГОСТ 7802-81 болт с полукруглой головкой и квадратным подголовком горячий цинк 5.8 М8х110	Цена по запросу
ГОСТ 7802-81 болт с полукруглой головкой и квадратным подголовком горячий цинк 5.8 М8х120	Цена по запросу
ГОСТ 7802-81 болт с полукруглой головкой и квадратным подголовком горячий цинк 5.8 М8х130	Цена по запросу
ГОСТ 7802-81 болт с полукруглой головкой и квадратным подголовком горячий цинк 5.8 М8х140	Цена по запросу
ГОСТ 7802-81 болт с полукруглой головкой и квадратным подголовком горячий цинк 5.8 М8х150	Цена по запросу
ГОСТ 7802-81 болт с полукруглой головкой и квадратным подголовком горячий цинк 5.8 М8х160	Цена по запросу
ГОСТ 7802-81 болт с полукруглой головкой и квадратным подголовком горячий цинк 5.8 М8х170	Цена по запросу
ГОСТ 7802-81 болт с полукруглой головкой и квадратным подголовком горячий цинк 5.8 М8х180	Цена по запросу
ГОСТ 7802-81 болт с полукруглой головкой и квадратным подголовком горячий цинк 5.8 М8х190	Цена по запросу
ГОСТ 7802-81 болт с полукруглой головкой и квадратным подголовком горячий цинк 5.8 М8х200	Цена по запросу
ГОСТ 7802-81 болт с полукруглой головкой и квадратным подголовком горячий цинк 5.8 М8х220	Цена по запросу
ГОСТ 7802-81 болт с полукруглой головкой и квадратным подголовком горячий цинк 5.8 М10х16	Цена по запросу
ГОСТ 7802-81 болт с полукруглой головкой и квадратным подголовком горячий цинк 5.8 М10х20	Цена по запросу
ГОСТ 7802-81 болт с полукруглой головкой и квадратным подголовком горячий цинк 5.8 М10х25	Цена по запросу
ГОСТ 7802-81 болт с полукруглой головкой и квадратным подголовком горячий цинк 5.8 М10х30	Цена по запросу

ГОСТ 7802-81 болт с полукруглой головкой и квадратным подголовком горячий цинк 5.8 М10х35	Цена по запросу
ГОСТ 7802-81 болт с полукруглой головкой и квадратным подголовком горячий цинк 5.8 М10х40	Цена по запросу
ГОСТ 7802-81 болт с полукруглой головкой и квадратным подголовком горячий цинк 5.8 М10х45	Цена по запросу
ГОСТ 7802-81 болт с полукруглой головкой и квадратным подголовком горячий цинк 5.8 М10х50	Цена по запросу
ГОСТ 7802-81 болт с полукруглой головкой и квадратным подголовком горячий цинк 5.8 М10х55	Цена по запросу
ГОСТ 7802-81 болт с полукруглой головкой и квадратным подголовком горячий цинк 5.8 М10х60	Цена по запросу
ГОСТ 7802-81 болт с полукруглой головкой и квадратным подголовком горячий цинк 5.8 М10х65	Цена по запросу
ГОСТ 7802-81 болт с полукруглой головкой и квадратным подголовком горячий цинк 5.8 М10х70	Цена по запросу
ГОСТ 7802-81 болт с полукруглой головкой и квадратным подголовком горячий цинк 5.8 М10х75	Цена по запросу
ГОСТ 7802-81 болт с полукруглой головкой и квадратным подголовком горячий цинк 5.8 М10х80	Цена по запросу
ГОСТ 7802-81 болт с полукруглой головкой и квадратным подголовком горячий цинк 5.8 М10х90	Цена по запросу
ГОСТ 7802-81 болт с полукруглой головкой и квадратным подголовком горячий цинк 5.8 М10х100	Цена по запросу
ГОСТ 7802-81 болт с полукруглой головкой и квадратным подголовком горячий цинк 5.8 М10х110	Цена по запросу
ГОСТ 7802-81 болт с полукруглой головкой и квадратным подголовком горячий цинк 5.8 М10х120	Цена по запросу
ГОСТ 7802-81 болт с полукруглой головкой и квадратным подголовком горячий цинк 5.8 М10х130	Цена по запросу
ГОСТ 7802-81 болт с полукруглой головкой и квадратным подголовком горячий цинк 5.8 М10х140	Цена по запросу
ГОСТ 7802-81 болт с полукруглой головкой и квадратным подголовком горячий цинк 5.8 М10х150	Цена по запросу
ГОСТ 7802-81 болт с полукруглой головкой и квадратным подголовком горячий цинк 5.8 М10х160	Цена по запросу
ГОСТ 7802-81 болт с полукруглой головкой и квадратным подголовком горячий цинк 5.8 М10х170	Цена по запросу
ГОСТ 7802-81 болт с полукруглой головкой и квадратным подголовком горячий цинк 5.8 М10х180	Цена по запросу
ГОСТ 7802-81 болт с полукруглой головкой и квадратным подголовком горячий цинк 5.8 М10х190	Цена по запросу
ГОСТ 7802-81 болт с полукруглой головкой и квадратным подголовком горячий цинк 5.8 М10х200	Цена по запросу
ГОСТ 7802-81 болт с полукруглой головкой и квадратным подголовком горячий цинк 5.8 М10х220	Цена по запросу

ГОСТ 7802-81 болт с полукруглой головкой и квадратным подголовком горячий цинк 5.8 М10х240	Цена по запросу
ГОСТ 7802-81 болт с полукруглой головкой и квадратным подголовком горячий цинк 5.8 М10х260	Цена по запросу
ГОСТ 7802-81 болт с полукруглой головкой и квадратным подголовком горячий цинк 5.8 М12х20	Цена по запросу
ГОСТ 7802-81 болт с полукруглой головкой и квадратным подголовком горячий цинк 5.8 М12х25	Цена по запросу
ГОСТ 7802-81 болт с полукруглой головкой и квадратным подголовком горячий цинк 5.8 М12х30	Цена по запросу
ГОСТ 7802-81 болт с полукруглой головкой и квадратным подголовком горячий цинк 5.8 М12х35	Цена по запросу
ГОСТ 7802-81 болт с полукруглой головкой и квадратным подголовком горячий цинк 5.8 М12х40	Цена по запросу
ГОСТ 7802-81 болт с полукруглой головкой и квадратным подголовком горячий цинк 5.8 М12х45	Цена по запросу
ГОСТ 7802-81 болт с полукруглой головкой и квадратным подголовком горячий цинк 5.8 М12х50	Цена по запросу
ГОСТ 7802-81 болт с полукруглой головкой и квадратным подголовком горячий цинк 5.8 М12х55	Цена по запросу
ГОСТ 7802-81 болт с полукруглой головкой и квадратным подголовком горячий цинк 5.8 М12х60	Цена по запросу
ГОСТ 7802-81 болт с полукруглой головкой и квадратным подголовком горячий цинк 5.8 М12х65	Цена по запросу
ГОСТ 7802-81 болт с полукруглой головкой и квадратным подголовком горячий цинк 5.8 М12х70	Цена по запросу
ГОСТ 7802-81 болт с полукруглой головкой и квадратным подголовком горячий цинк 5.8 М12х75	Цена по запросу
ГОСТ 7802-81 болт с полукруглой головкой и квадратным подголовком горячий цинк 5.8 М12х80	Цена по запросу
ГОСТ 7802-81 болт с полукруглой головкой и квадратным подголовком горячий цинк 5.8 М12х90	Цена по запросу
ГОСТ 7802-81 болт с полукруглой головкой и квадратным подголовком горячий цинк 5.8 М12х100	Цена по запросу
ГОСТ 7802-81 болт с полукруглой головкой и квадратным подголовком горячий цинк 5.8 М12х110	Цена по запросу
ГОСТ 7802-81 болт с полукруглой головкой и квадратным подголовком горячий цинк 5.8 М12х120	Цена по запросу
ГОСТ 7802-81 болт с полукруглой головкой и квадратным подголовком горячий цинк 5.8 М12х130	Цена по запросу
ГОСТ 7802-81 болт с полукруглой головкой и квадратным подголовком горячий цинк 5.8 М12х140	Цена по запросу
ГОСТ 7802-81 болт с полукруглой головкой и квадратным подголовком горячий цинк 5.8 М12х150	Цена по запросу
ГОСТ 7802-81 болт с полукруглой головкой и квадратным подголовком горячий цинк 5.8 М12х160	Цена по запросу

ГОСТ 7802-81 болт с полукруглой головкой и квадратным подголовком горячий цинк 5.8 М12х170	Цена по запросу
ГОСТ 7802-81 болт с полукруглой головкой и квадратным подголовком горячий цинк 5.8 М12х180	Цена по запросу
ГОСТ 7802-81 болт с полукруглой головкой и квадратным подголовком горячий цинк 5.8 М12х190	Цена по запросу
ГОСТ 7802-81 болт с полукруглой головкой и квадратным подголовком горячий цинк 5.8 М12х200	Цена по запросу
ГОСТ 7802-81 болт с полукруглой головкой и квадратным подголовком горячий цинк 5.8 М12х220	Цена по запросу
ГОСТ 7802-81 болт с полукруглой головкой и квадратным подголовком горячий цинк 5.8 М12х240	Цена по запросу
ГОСТ 7802-81 болт с полукруглой головкой и квадратным подголовком горячий цинк 5.8 М12х260	Цена по запросу
ГОСТ 7802-81 болт с полукруглой головкой и квадратным подголовком горячий цинк 5.8 М16х25	Цена по запросу
ГОСТ 7802-81 болт с полукруглой головкой и квадратным подголовком горячий цинк 5.8 М16х30	Цена по запросу
ГОСТ 7802-81 болт с полукруглой головкой и квадратным подголовком горячий цинк 5.8 М16х35	Цена по запросу
ГОСТ 7802-81 болт с полукруглой головкой и квадратным подголовком горячий цинк 5.8 М16х40	Цена по запросу
ГОСТ 7802-81 болт с полукруглой головкой и квадратным подголовком горячий цинк 5.8 М16х45	Цена по запросу
ГОСТ 7802-81 болт с полукруглой головкой и квадратным подголовком горячий цинк 5.8 М16х50	Цена по запросу
ГОСТ 7802-81 болт с полукруглой головкой и квадратным подголовком горячий цинк 5.8 М16х55	Цена по запросу
ГОСТ 7802-81 болт с полукруглой головкой и квадратным подголовком горячий цинк 5.8 М16х60	Цена по запросу
ГОСТ 7802-81 болт с полукруглой головкой и квадратным подголовком горячий цинк 5.8 М16х65	Цена по запросу
ГОСТ 7802-81 болт с полукруглой головкой и квадратным подголовком горячий цинк 5.8 М16х70	Цена по запросу
ГОСТ 7802-81 болт с полукруглой головкой и квадратным подголовком горячий цинк 5.8 М16х75	Цена по запросу
ГОСТ 7802-81 болт с полукруглой головкой и квадратным подголовком горячий цинк 5.8 М16х80	Цена по запросу
ГОСТ 7802-81 болт с полукруглой головкой и квадратным подголовком горячий цинк 5.8 М16х90	Цена по запросу
ГОСТ 7802-81 болт с полукруглой головкой и квадратным подголовком горячий цинк 5.8 М16х100	Цена по запросу
ГОСТ 7802-81 болт с полукруглой головкой и квадратным подголовком горячий цинк 5.8 М16х110	Цена по запросу
ГОСТ 7802-81 болт с полукруглой головкой и квадратным подголовком горячий цинк 5.8 М16х120	Цена по запросу

ГОСТ 7802-81 болт с полукруглой головкой и квадратным подголовком горячий цинк 5.8 М16х130	Цена по запросу
ГОСТ 7802-81 болт с полукруглой головкой и квадратным подголовком горячий цинк 5.8 М16х140	Цена по запросу
ГОСТ 7802-81 болт с полукруглой головкой и квадратным подголовком горячий цинк 5.8 М16х150	Цена по запросу
ГОСТ 7802-81 болт с полукруглой головкой и квадратным подголовком горячий цинк 5.8 М16х160	Цена по запросу
ГОСТ 7802-81 болт с полукруглой головкой и квадратным подголовком горячий цинк 5.8 М16х170	Цена по запросу
ГОСТ 7802-81 болт с полукруглой головкой и квадратным подголовком горячий цинк 5.8 М16х180	Цена по запросу
ГОСТ 7802-81 болт с полукруглой головкой и квадратным подголовком горячий цинк 5.8 М16х190	Цена по запросу
ГОСТ 7802-81 болт с полукруглой головкой и квадратным подголовком горячий цинк 5.8 М16х200	Цена по запросу
ГОСТ 7802-81 болт с полукруглой головкой и квадратным подголовком горячий цинк 5.8 М16х220	Цена по запросу
ГОСТ 7802-81 болт с полукруглой головкой и квадратным подголовком горячий цинк 5.8 М16х240	Цена по запросу
ГОСТ 7802-81 болт с полукруглой головкой и квадратным подголовком горячий цинк 5.8 М16х260	Цена по запросу
ГОСТ 7802-81 болт с полукруглой головкой и квадратным подголовком горячий цинк 5.8 М20х25	Цена по запросу
ГОСТ 7802-81 болт с полукруглой головкой и квадратным подголовком горячий цинк 5.8 М20х30	Цена по запросу
ГОСТ 7802-81 болт с полукруглой головкой и квадратным подголовком горячий цинк 5.8 М20х35	Цена по запросу
ГОСТ 7802-81 болт с полукруглой головкой и квадратным подголовком горячий цинк 5.8 М20х40	Цена по запросу
ГОСТ 7802-81 болт с полукруглой головкой и квадратным подголовком горячий цинк 5.8 М20х45	Цена по запросу
ГОСТ 7802-81 болт с полукруглой головкой и квадратным подголовком горячий цинк 5.8 М20х50	Цена по запросу
ГОСТ 7802-81 болт с полукруглой головкой и квадратным подголовком горячий цинк 5.8 М20х55	Цена по запросу
ГОСТ 7802-81 болт с полукруглой головкой и квадратным подголовком горячий цинк 5.8 М20х60	Цена по запросу
ГОСТ 7802-81 болт с полукруглой головкой и квадратным подголовком горячий цинк 5.8 М20х65	Цена по запросу
ГОСТ 7802-81 болт с полукруглой головкой и квадратным подголовком горячий цинк 5.8 М20х70	Цена по запросу
ГОСТ 7802-81 болт с полукруглой головкой и квадратным подголовком горячий цинк 5.8 М20х75	Цена по запросу
ГОСТ 7802-81 болт с полукруглой головкой и квадратным подголовком горячий цинк 5.8 М20х80	Цена по запросу

ГОСТ 7802-81 болт с полукруглой головкой и квадратным подголовком горячий цинк 5.8 М20х90	Цена по запросу
ГОСТ 7802-81 болт с полукруглой головкой и квадратным подголовком горячий цинк 5.8 М20х100	Цена по запросу
ГОСТ 7802-81 болт с полукруглой головкой и квадратным подголовком горячий цинк 5.8 М20х110	Цена по запросу
ГОСТ 7802-81 болт с полукруглой головкой и квадратным подголовком горячий цинк 5.8 М20х120	Цена по запросу
ГОСТ 7802-81 болт с полукруглой головкой и квадратным подголовком горячий цинк 5.8 М20х130	Цена по запросу
ГОСТ 7802-81 болт с полукруглой головкой и квадратным подголовком горячий цинк 5.8 М20х140	Цена по запросу
ГОСТ 7802-81 болт с полукруглой головкой и квадратным подголовком горячий цинк 5.8 М20х150	Цена по запросу
ГОСТ 7802-81 болт с полукруглой головкой и квадратным подголовком горячий цинк 5.8 М20х160	Цена по запросу
ГОСТ 7802-81 болт с полукруглой головкой и квадратным подголовком горячий цинк 5.8 М20х170	Цена по запросу
ГОСТ 7802-81 болт с полукруглой головкой и квадратным подголовком горячий цинк 5.8 М20х180	Цена по запросу
ГОСТ 7802-81 болт с полукруглой головкой и квадратным подголовком горячий цинк 5.8 М20х190	Цена по запросу
ГОСТ 7802-81 болт с полукруглой головкой и квадратным подголовком горячий цинк 5.8 М20х200	Цена по запросу
ГОСТ 7802-81 болт с полукруглой головкой и квадратным подголовком горячий цинк 5.8 М20х220	Цена по запросу
ГОСТ 7802-81 болт с полукруглой головкой и квадратным подголовком горячий цинк 5.8 М20х240	Цена по запросу
ГОСТ 7802-81 болт с полукруглой головкой и квадратным подголовком горячий цинк 5.8 М20х260	Цена по запросу
ГОСТ 7802-81 болт с полукруглой головкой и квадратным подголовком горячий цинк 5.8 М24х75	Цена по запросу
ГОСТ 7802-81 болт с полукруглой головкой и квадратным подголовком горячий цинк 5.8 М24х80	Цена по запросу
ГОСТ 7802-81 болт с полукруглой головкой и квадратным подголовком горячий цинк 5.8 М24х90	Цена по запросу
ГОСТ 7802-81 болт с полукруглой головкой и квадратным подголовком горячий цинк 5.8 М24х100	Цена по запросу
ГОСТ 7802-81 болт с полукруглой головкой и квадратным подголовком горячий цинк 5.8 М24х110	Цена по запросу
ГОСТ 7802-81 болт с полукруглой головкой и квадратным подголовком горячий цинк 5.8 М24х120	Цена по запросу
ГОСТ 7802-81 болт с полукруглой головкой и квадратным подголовком горячий цинк 5.8 М24х130	Цена по запросу
ГОСТ 7802-81 болт с полукруглой головкой и квадратным подголовком горячий цинк 5.8 М24х140	Цена по запросу

ГОСТ 7802-81 болт с полукруглой головкой и квадратным подголовком горячий цинк 5.8 М24х150	Цена по запросу
ГОСТ 7802-81 болт с полукруглой головкой и квадратным подголовком горячий цинк 5.8 М24х160	Цена по запросу
ГОСТ 7802-81 болт с полукруглой головкой и квадратным подголовком горячий цинк 5.8 М24х170	Цена по запросу
ГОСТ 7802-81 болт с полукруглой головкой и квадратным подголовком горячий цинк 5.8 М24х180	Цена по запросу
ГОСТ 7802-81 болт с полукруглой головкой и квадратным подголовком горячий цинк 5.8 М24х190	Цена по запросу
ГОСТ 7802-81 болт с полукруглой головкой и квадратным подголовком горячий цинк 5.8 М24х200	Цена по запросу
ГОСТ 7802-81 болт с полукруглой головкой и квадратным подголовком горячий цинк 5.8 М24х220	Цена по запросу
ГОСТ 7802-81 болт с полукруглой головкой и квадратным подголовком горячий цинк 5.8 М24х240	Цена по запросу
ГОСТ 7802-81 болт с полукруглой головкой и квадратным подголовком горячий цинк 5.8 М24х260	Цена по запросу